UWELL®

WWW.MYUWELL.COM

Follow us on : Facebook.com/myuwell
Instagram.com/myuwell

CROWN III

BEDIENUNGSANLEITUNG
MANUEL D'UTILISATEUR

SPRACHEN / LANGUES

Deutsch. S.01

Français. S.15

Nutzerinformationen

Vielen Dank, dass Sie sich für dieses E-Zigaretten-Produkt von UWELL entschieden haben! Bitte lesen Sie die Bedienungsanleitung vor Gebrauch sorgsam durch, um eine korrekte Nutzung des Geräts zu gewährleisten. Verwenden Sie in Kombination mit diesem Produkt bitte nur originale bzw. empfohlene Produkte. Die InnoCigs GmbH & Co. KG leistet als offizieller Importeur dieses UWELL-Produkts keinen Service und/oder Gewährleistung bei der Nutzung mit nicht empfohlenen Produkten.

Sollten Sie Fragen rund um Ihr E-Zigaretten-Produkt haben oder weitere Informationen benötigen, kontaktieren Sie bitte Ihren Fachhändler oder besuchen Sie unsere Website www.innocigs.com.

UWELL Crown 3 – Inhaltsverzeichnis

Hinweise & Vorsichtsmaßnahmen 03
Produktinformationen 06
Lieferumfang l Aufbau des Geräts 07
Bedienung des Geräts 08
Eckdaten & Leistungsmerkmale 12
Gewährleistung & Service 13
Kontakt 14

Hinweise & Vorsichtsmaßnahmen

Personen unter 18 Jahren, Schwangere, stillende Mütter und Menschen mit Herz-Kreislauf-Erkrankungen dürfen dieses Produkt nicht verwenden. Nicht empfohlen für Nichtraucher. Das E-Zigaretten-Produkt darf nicht in die Hände von Kindern und Jugendlichen gelangen.

Dieses Produkt darf nicht von Minderjährigen verwendet werden.

Dieses Produkt muss für Kinder und Jugendliche unzugänglich aufbewahrt werden.

Dieses Produkt darf nicht von Schwangeren oder stillenden Müttern genutzt werden.

Dieses Produkt entspricht den innerhalb der EU gültigen Bestimmungen für technische Geräte und darf in den Ländern der EU vertrieben werden.

Dieses Produkt besteht teils aus wiederverwertbaren Gütern, die recycelt werden können.

Alte Elektrogeräte oder verbrauchte Akkus gehören nicht in den Hausmüll! Bitte entsorgen Sie Altbatterien und -geräte – wie vom Gesetzgeber vorgeschrieben – an einer kommunalen Sammelstelle oder geben Sie sie im Handel vor Ort kostenlos ab, damit Rohstoffe und mögliche Schadstoffe gezielt verwertet werden können.

Benutzerhinweise

1. Sollte Ihnen das Gerät heruntergefallen sein, überprüfen Sie bitte, ob sich keine Komponenten gelockert haben, ob kein Liquid austritt und ob kein Defekt an Ihrem Mundstück vorliegt. Sofern nach visueller Prüfung des Produkts keine Anzeichen einer Beschädigung vorliegen, können Sie das Gerät weiterbenutzen. Bitte wischen Sie Ihr Mundstück zuvor aus hygienischen Gründen mit einem Tuch ab.
2. Das Gerät sollte nicht benutzt werden, wenn sich Risse oder Deformationen im Material zeigen oder ein defektes Teil ausgetauscht werden sollte. Versuchen Sie bei einem Defekt niemals, das Gerät selbst zu reparieren.
3. Das Gerät sollte nicht benutzt werden, wenn das Liquid in Ihrem Clearomizertank verbraucht oder fast verbraucht ist. Gleiches gilt für den Fall, dass Sie eine Veränderung des Geschmacks wahrnehmen. Bitte befüllen Sie den Clearomizertank mit frischem Liquid und tauschen Sie Ihren Verdampferkopf durch einen neuen aus, bevor Sie Ihre E-Zigarette weiterbenutzen.
4. Lagern Sie das Gerät nie in Räumen mit sehr hohen Temperaturen oder mit besonders hoher Luftfeuchtigkeit. Vermeiden Sie längere direkte Sonneneinstrahlung.
5. Die geeignete Temperatur für den Gebrauch liegt bei -10°C bis 60°C.

6. Wenn Liquid mit Ihrer Haut in Berührung kommt, wischen Sie es schnellstmöglich ab und reinigen Sie die Stelle anschließend gründlich mit klarem Wasser.
7. Wenn Sie versehentlich Liquid verschlucken, wenden Sie sich bitte an eine Vergiftungszentrale. Unter der Telefonnummer +49 (0)30 - 19 240 erreichen Sie Tag und Nacht den Giftnotruf der Charité Universitätsmedizin Berlin. In Österreich steht der 24-Stunden-Notruf der Wiener Vergiftungsinformationszentrale unter +43 (0)1 - 406 43 43 zur Verfügung. In Frankreich wenden Sie sich bitte an eine der lokalen Vergiftungszentralen. Verständigen Sie in Notfällen bitte umgehend den Notruf.
8. Das Inhalieren nikotinhaltigen Liquids kann die Herzfrequenz und/oder den Blutdruck erhöhen. Nikotin kann Übelkeit, Schwindel und/oder Magenschmerzen verursachen. Wenn Sie an sich oder Menschen in Ihrer Umgebung unerwünschte Wirkungen feststellen, verwenden Sie dieses Produkt bitte nicht weiter und konsultieren Sie einen Arzt.
9. Beachten Sie bei der Nutzung von E-Zigaretten lokale Gesetze.
10. Das Produkt darf nicht in die Hände von Kindern und Jugendlichen gelangen.

Warnhinweis

Dieses E-Zigaretten-Produkt kann mit nikotinhaltigem Liquid verwendet werden. Nikotin ist ein Stoff, der sehr stark abhängig macht.

Der UWELL Crown 3 Clearomizer

Der Crown 3 von UWELL ist ein Subohm-Clearomizer. Mit dieser Verdampfereinheit ist es möglich bei verschiedenen Widerständen zu dampfen und eine individuelle Dampfintensität zu erreichen. Der UWELL Crown 3 besteht aus hochwertigem Edelstahl sowie Quartz-Glas und verfügt über 5 Mililiter Tankvolumen. Mit Hilfe des Airflow-Control-Ringes lässt sich der Luftstrom regulieren. Der Crown 3 mit einem Durchmesser von 24,5 mm kann mit subohm-fähigen Akkus und Akkuträgern mit 510er Gewinde betrieben werden.

Inhalt des UWELL Crown 3 Clearomizer Sets

1x Crown 3 Clearomizer
1x Ersatz Quartz-Glas
1x SUS316 Parallel Head 0,25 Ohm (vorinstalliert)
1x SUS316 Parallel Head 0,5 Ohm
1x Ersatz-O-Ringe
1x Mundstück-Abdeckung
1x Crown 3 Schlüssel
1x Bedienungsanleitung
1x Info Card

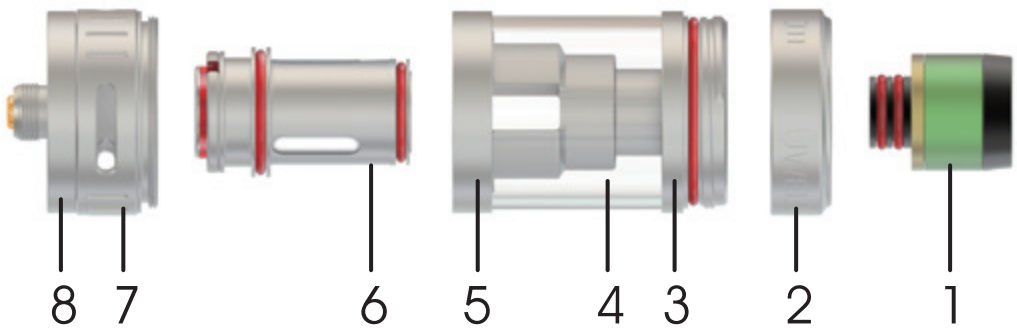

1. Mundstück
2. Top-Kappe
3. Obere Glas-Befestigung
4. Tank aus Quartz-Glas
5. Untere Glas-Befestigung
6. Verdampferkopf
7. Airflow Control Ring
8. Verdampferkopf-Basis

Hinweise zur Inbetriebnahme

Träufeln Sie vor dem ersten Gebrauch unbedingt einige Tropfen Ihres Liquids auf den Verdampferkopf (Head) und lassen Sie ihn nach dem Installieren etwa 15 Minuten lang im mit Liquid befüllten Tank stehen, bevor Sie dampfen. Reinigen Sie den Verdampferkopf nicht mit Wasser. Wischen Sie ihn im Bedarfsfall lediglich mit einem trockenen Tuch ab. Da es sich bei Verdampferköpfen um Verschleißteile handelt, müssen sie regelmäßig gewechselt werden.

Dampfen

Während Sie die Feuer-Taste Ihres Akkuträgers gedrückt halten, inhalieren Sie den Dampf langsam und kontinuierlich über das Mundstück Ihres Crown 3 Clearomizers.

Einstellen der Luftzufuhr

Durch leichtes Drehen des Airflow Control Rings an der Verdampferkopf-Basis erhöhen oder reduzieren Sie die Luftzufuhr ganz nach Ihren persönlichen Vorlieben. Je größer die Luftzufuhr ist, desto geringer fällt der Zugwiderstand aus. Achten Sie besonders beim Dampfen im Subohm-Bereich auf eine ausreichende Luftzufuhr.

Wechseln des Mundstücks

Das Mundstück wird auf den Clearomizer gesteckt. Es kann durch leichtes Ziehen entfernt werden. Das Mundstück kann mit warmem Wasser gereinigt werden. Achten Sie vor dem Anbringen darauf, dass es vollständig getrocknet ist.

Einfüllen des Liquids

1. Drehen Sie den Airflow Control-Ring in die geschlossene Position.
2. Entfernen Sie die Top-Kappe vom Glastank, indem Sie diese entgegen des Uhrzeigersinns drehen.
3. Befüllen Sie den Clearomizer durch den dafür vorgesehenen seitlichen Einfüllschlitz rundherum des Luftkanals mit Liquid. Bitte achten Sie darauf, dass keine Flüssigkeit in den mittig sitzenden Luftkanal gelangt.
4. Befestigen Sie erneut die Top-Kappe auf dem Glastank, indem Sie diese im Uhrzeigersinn aufschrauben. Stellen Sie bitte sicher, dass kein Liquid austreten kann.

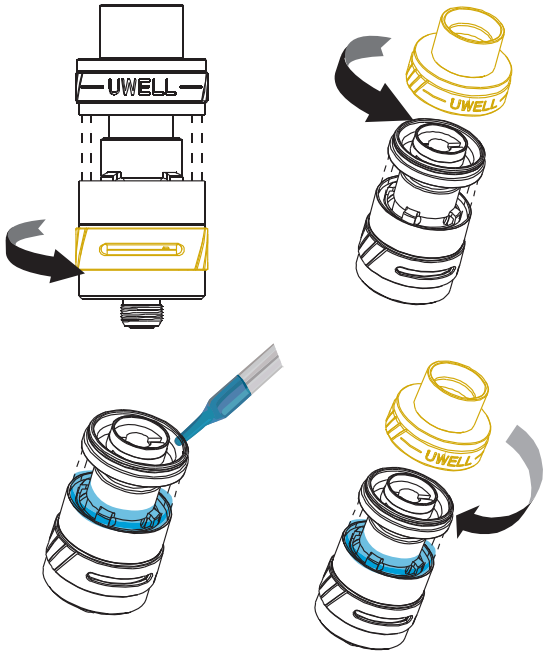

Wechseln des Verdampferkopfes

1. Lösen Sie den Crown 3 Clearomizer von dem Akku Ihrer E-Zigarette.
2. Drehen Sie ihn so, dass das Mundstück zum Boden zeigt. Entfernen Sie die Verdampferkopf-Basis mit Airflow Control durch Drehen entgegen des Uhrzeigersinns vom Glastank des Geräts.
3. Entfernen Sie den alten Verdampferkopf durch Drehen entgegen des Uhrzeigersinns und ersetzen Sie ihn durch einen neuen, indem Sie diesen nun im Uhrzeigersinn wieder aufschrauben. Der gelbe Gummiring muss nach wie vor korrekt sitzen, um ein Auslaufen von Flüssigkeit zu verhindern.
4. Verbinden Sie abschließend alle Teile wieder miteinander und stellen Sie sicher, dass kein Liquid austreten kann. Schrauben Sie den Clearomizer zurück an den Akku und geben Sie dem neuen Verdampferkopf genügend Zeit, sich mit Liquid vollzusaugen.

Bitte beachten Sie außerdem die Bedienungshinweise auf Seite 08.

Wechseln des Glastanks

1. Entfernen Sie die Top-Kappe vom Glastank.
2. Entfernen Sie (mit Hilfe des beiliegenden Crown 3 Schlüssels), die nun ersichtliche Schraube vom Luftkanal, indem Sie diese im Uhrzeigersinn drehen.
3. Halten Sie die Basis fest und entfernen Sie nun die obere Glas-Befestigung, indem Sie diese entgegen des Uhrzeigersinns drehen. Das Glas-Element kann nun für den Wechsel abgenommen werden.
4. Nach dem Wechsel des Glases, verbinden Sie die Schraube wieder mit dem Luftkanal. Stellen Sie sicher, dass die Schraube festgezogen ist und setzen Sie die Top-Kappe wieder korrekt auf die Verdampfereinheit, sodass nirgends ungewollt Flüssigkeit austreten kann.

UWELL Crown 3 Clearomizer Eckdaten

Tankvolumen	5 Milliliter
Höhe (inkl. Mundstück)	62,7 mm
Durchmesser	24,5 mm
Gewindetyp	510
Material	Quartz-Glas und Edelstahl

Features
Top-Filling-System
Airflow Control

Geeignete Verdampferköpfe
SUS316 Parallel Head (0,25 Ohm I 0,5 Ohm), Kanthal Parallel Head (0,4 Ohm)

Nur zur Nutzung in Kombination mit einem hochstromfesten Akku geeignet!

*Abmaß der Liquidtank-Öffnung

Gewährleistungskonditionen der InnoCigs GmbH & Co. KG

Das von Ihnen erworbene UWELL-Produkt wurde für Sie von der InnoCigs GmbH & Co. KG importiert.

Sollte das Produkt nicht funktionieren oder in irgendeiner Weise defekt sein, so wenden Sie sich bitte direkt an den Fachhändler, von dem Sie das Produkt erworben haben. Bei Fragen rund um die Bedienung und Verwendung wenden Sie sich gerne an unseren Kundenservice.

Verwenden Sie in keinem Fall das Gerät in Kombination mit Produkten anderer Hersteller und nur mit UWELL Produkten, die zur Verwendung mit ihm als geeignet gekennzeichnet sind. Wir weisen ausdrücklich darauf hin, dass wir für Schäden, die bei unsachgemäßer Verwendung des Produkts auftreten können, keine Haftung übernehmen und in diesem Fall die Gewährleistung für das Produkt verfällt.

Kontakt zu Ihrem offiziellen UWELL-Importeur

InnoCigs GmbH & Co. KG
Stahltwiete 23
22761 Hamburg I GERMANY

Telefon: +49 (0) 40 – 22 86 729 0
Fax: +49 (0) 40 – 22 86 729 99
E-Mail: service@innocigs.com

Designed by UWELL I Made in China

Informations pour les utilisateurs

Nous vous remercions d‘avoir choisi ce produit issu de la gamme de cigarettes électroniques d‘UWELL. Veuillez lire attentivement les instructions avant emploi afin de garantir une utilisation conforme de votre appareil. En combinaison avec ce produit, utilisez exclusivement des produits originaux et recommandés. En tant qu‘importateur officiel de ce produit UWELL, InnoCigs GmbH & Co. KG ne garantit aucun service après-vente et aucune garantie en cas d‘utilisation de produits non recommandés.

Si vous avez des questions concernant votre l’appareil ou si vous avez besoin d‘autres informations, merci de contacter votre revendeur spécialisé ou de vous rendre sur notre site internet www.innocigs.com.

Indications & mesures de précaution 17
Informations produit 20
Étendue de la livraison I Structure de l‘appareil 21
Utilisation de l‘appareil. 22
Données clés & caractéristiques de performance. 27
Garantie et service 28
Contact 29

Indications & mesures de précaution

Les personnes âgées de moins de 18 ans, les femmes enceintes, les mères allaitantes et les personnes souffrant de maladies cardiovasculaires ne doivent pas utiliser ce produit. Déconseillé aux non-fumeurs. Tenir cet accessoire pour cigarette électronique hors de portée des enfants et des adolescents.

Ce produit ne doit pas être utilisé par des personnes mineures.

Ce produit doit être conservé hors de portée des enfants et des adolescents.

Ce produit ne doit pas être utilisé par des femmes enceintes ou des mères allaitantes.

Ce produit répond aux dispositions applicables au sein de l‘Union Européenne concernant les appareils techniques, et il peut être vendu dans les pays de l‘Union Européenne.

Ce produit se compose en partie de matériaux recyclables.

Les vieux appareils électriques ou accus usagés ne doivent pas être jetés aux ordures ménagères. Veuillez jeter les accus et appareils usés auprès d‘un point de collecte - conformément aux prescriptions légales - ou déposez-les gratuitement sur place dans le commerce, afin que les matières premières et de potentielles substances nocives puissent être traitées de façon ciblée.

Recommandations d‘utilisation

1. Si vous avez fait tomber votre appareil, veuillez vérifier qu‘aucun composant ne se soit desserré, qu‘aucun liquide ne s‘écoule et que votre embout ne présente aucun défaut. Dans la mesure où, après un contrôle visuel, le produit ne présente aucun dommage, vous pouvez continuer de l‘utiliser. Veuillez tout d‘abord essuyer l‘embout pour des raisons d‘hygiène.
2. L‘appareil ne doit pas être utilisé s‘il présente des fentes ou des déformations du matériel ou si une pièce défectueuse doit être remplacée. En cas de dysfonctionnement, n‘essayez en aucun cas de réparer l‘appareil vous-même.
3. L‘appareil ne doit pas être utilisé si le liquide du réservoir du clearomiseur est totalement ou presque totalement consommé. Il en va de même si vous percevez une modification du goût. Veuillez remplir le réservoir du clearomiseur avec du liquide frais et remplacez la tête de votre atomiseur par une nouvelle avant de continuer à utiliser votre cigarette électronique.
4. Ne rangez jamais l‘appareil dans une pièce à une température élevée ou présentant une humidité de l‘air particulièrement forte. Évitez de l‘exposer aux rayons du soleil de manière prolongée.
5. La température adaptée va de - 10 ºC à 60 ºC pour l‘utilisation.

6. Si du liquide entre en contact avec votre peau, essuyez-le au plus vite, puis nettoyez rigoureusement à l‘eau claire.
7. Si vous avalez du liquide par mégarde, veuillez contacter un centre antipoison. Vous pouvez joindre à toute heure du jour et de la nuit le service d‘urgence antipoison de l‘hôpital universitaire de la Charité de Berlin au +49 30 - 19 240. En Autriche, le service d‘urgence 24h/24 de la centrale viennoise d‘information antipoison est disponible au +43 1 - 406 43 43. En France, veuillez contacter l‘un des centres locaux antipoison. En cas d‘urgence, merci d‘en aviser immédiatement le service d‘urgence.
8. Inhaler des produits contenant de la nicotine peut augmenter la fréquence cardiaque et/ou la pression sanguine. La nicotine peut entraîner des nausées, des vertiges et/ou des maux d‘estomac. Si vous constatez des effets indésirables sur vous-même ou sur des personnes de votre entourage, veuillez ne plus utiliser ce produit et consulter un médecin.
9. Respectez les législations locales relatives à l‘utilisation de cigarettes électroniques.
10. Le produit doit rester hors de portée des enfants et des adolescents.

Avertissement

Cet appareil peut être utilisée avec du liquide nicotiné. La nicotine est une substance créant une très forte dépendance.

Le clearomiseur UWELL Crown 3

Le Crown 3 de la société UWELL est un clearomiseur subohm. Cette unité d'évaporation permet de vaporiser à différentes résistances et d'atteindre une intensité d'évaporation individuelle. Le Crown 3 est en acier inoxydable de qualité et en verre de quartz et peut être rempli par le dessus (topfill). Une bague de contrôle d'écoulement d'air permet de réguler le flux d'air. Le Crown 3, avec un diamètre de 24,5 mm, peut fonctionner avec des accumulateurs compatibles subohms et des supports de batterie avec filetage 510.

Le kit du clearomiseur UWELL Crown 3 comprend :

1x clearomiseur Crown 3
1x verre de quartz extra
1x résistance SUS316 Parallel 0,25 ohm (préinstallée)
1x résistance SUS316 Parallel 0,5 ohm
1x jeu de remplacement de joints toriques
1x couverture d’embout
1x Crown 3 clé
1x mode d’emploi
1x Infocard

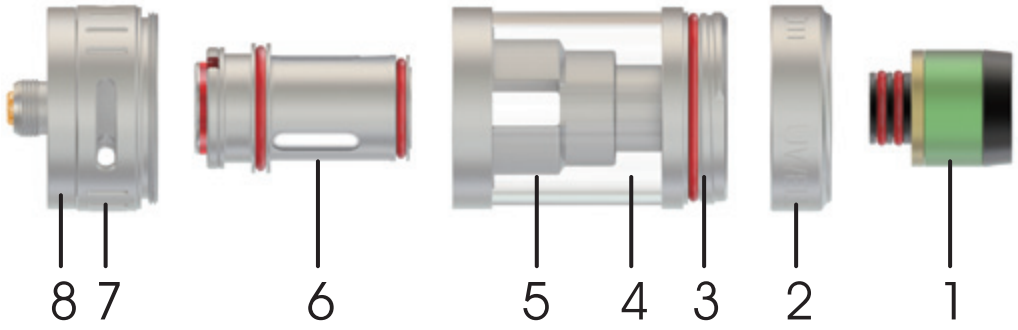

1. Embout
2. Cache supérieur
3. Fixation supérieure en verre
4. Réservoir en verre de quartz
5. Fixation inférieure en verre
6. Tête d’atomiseur
7. Bague de contrôle de flux d’air
8. Base de tête d’atomiseur

Instructions de mise en marche

Avant la toute première utilisation, il est impératif de faire couler quelques gouttes de liquide sur la tête d‘atomiseur. Après installation, laissez-la environ 15 minutes dans le réservoir rempli de liquide avant de vapoter. Ne nettoyez pas la tête d‘atomiseur à l‘eau. Si nécessaire, essuyez-la simplement à l‘aide d‘un chiffon sec. Dans la mesure où les têtes sont des pièces consommables, elles doivent régulièrement être changées.

Vapoter

En appuyant sur le bouton fire de l‘appareil, inhalez la vapeur lentement et de manière constante à travers l‘embout buccal de votre clearomiseur. Relâchez le bouton fire lorsque vous rejetez la fumée.

Réglage de l’alimentation en air

En faisant effectuer une légère rotation à la bague de contrôle de flux d’air à la base de la tête d’atomiseur, vous augmentez ou diminuez l’alimentation en air selon vos préférences. Plus l’alimentation en air est importante, moins la résistance à l’aspiration est faible. Veillez particulièrement à ce que l’alimentation en air soit suffisante lorsque vous vapotez en subohm.

Remplacement de l’embout

L’embout est inséré sur le clearomiseur. Il peut être retiré en tirant légèrement dessus. L’embout peut être nettoyé à l’eau chaude. Avant de l’insérer, veillez à ce qu’il soit complètement sec.

Versement du liquide

1. Tournez la bague de contrôle de flux d’air sur la position fermée.
2. Retirez le cache supérieur du réservoir en verre en effectuant une rotation dans le sens inverse des aiguilles d’une montre.
3. Remplissez le clearomiseur avec du liquide en utilisant la fente de remplissage latérale prévue à cet effet autour de la conduite d’air. Veillez alors à ce que du liquide ne pénètre pas dans la conduite d’air se trouvant en son centre.
4. Refixez le cache supérieur sur le réservoir en verre, en effectuant une rotation dans le sens des aiguilles d’une montre. Assurez-vous de l’absence de fuite.

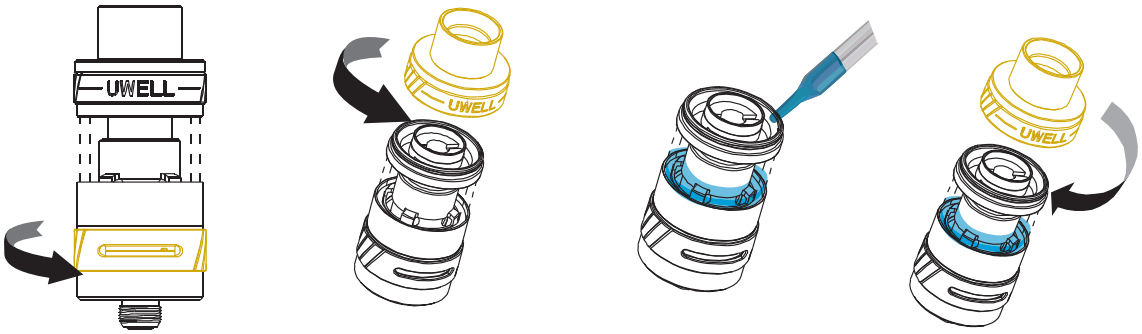

Remplacez les têtes d’atomiseur

1. Desserrez le clearomiseur Crown 3 de l’accumulateur de votre cigarette électronique.
2. Faites-lui effectuer une rotation de manière à ce que l’embout soit tourné vers le sol. Retirez la base de la tête d’atomiseur avec la commande de flux d’air du réservoir en verre de l’appareil en la tournant dans le sens inverse des aiguilles d’une montre.
3. Retirez la tête d’atomiseur usagée en la tournant dans le sens inverse des aiguilles d’une montre et remplacez-la par un composant neuf, en le revissant dans le sens des aiguilles d’une montre. L’anneau en caoutchouc jaune doit toujours être correctement positionné pour empêcher que du liquide ne s’échappe.
4. Reliez ensuite à nouveau tous les composants et assurez-vous qu’aucun liquide ne peut s‘échapper. Revissez le clearomiseur sur l’accumulateur et donnez suffisamment de temps à la nouvelle tête d’atomiseur pour se remplir de liquide.

Veuillez en outre respecter les directives d’utilisation données en page 22.

Remplacement du réservoir en verre

1. Retirez le cache supérieur du réservoir en verre.
2. Retirez (en utilisant le Crown 3 clé) la vis alors visible de la conduite d’air en la tournant dans le sens des aiguilles d’une montre.
3. Maintenez la base et retirez alors la fixation supérieure en verre, en lui faisant effectuer une rotation dans le sens inverse des aiguilles d’une montre. L’élément en verre peut alors être retiré pour être remplacé.
4. Après le remplacement du verre, reliez à nouveau la vis à la conduite d’air. Assurez-vous que la vis est bien serrée et remettez le cache supérieur sur l’unité d’évaporation dans la position appropriée de façon à ce que du liquide ne puisse s’échapper à aucun endroit accidentellement.

Données clés du clearomiseur UWELL Crown 3

Volume du réservoir	5 millimètres
Hauteur (embout inclus)	62,7 mm
Diamètre	24,5 mm
Type de filetage	510
Matériau	Verre de quartz et acier inoxydable

Fonctionnalités

Système de remplissage par le haut
Contrôle de flux d’air

Têtes d’atomiseur appropriées

Résistance SUS316 Parallel (0,25 ohm I 0,5 ohm), Résistance Kanthal Parallel (0,4 ohm)

Uniquement appropriée pour l’utilisation en combinaison avec un accumulateur résistant aux courants de forte intensité !

*Dimension de l‘orifice du réservoir de liquide

Conditions de garantie d‘InnoCigs GmbH & Co. KG

Le produit UWELL que vous avez acheté a été importé pour vous par InnoCigs GmbH & Co. KG.

Si le produit ne fonctionne pas ou est défectueux, veuillez contacter le revendeur spécialisé auprès duquel vous avez acheté votre appareil. Si vous avez des questions concernant le fonctionnement et l‘utilisation, merci de contacter notre service client.

N‘utilisez en aucun cas l‘appareil en combinaison avec des produits d‘autres fabricants et uniquement avec les produits UWELL compatibles. Nous vous indiquons expressément que nous rejetons toute responsabilité concernant les dommages qui surviennent à la suite d‘une utilisation non-conforme du produit et que, le cas échéant, la garantie du produit expire.

Contactez votre importateur d’UWELL

InnoCigs GmbH & Co. KG
Stahltwiete 23
22761 Hambourg I ALLEMAGNE

Téléphone : +49 (0) 40 – 22 86 729 0
Fax : +49 (0) 40 – 22 86 729 99
E-mail : service@innocigs.com

Conçu par le UWELL I Fabriqué en Chine

Imported by:
InnoCigs GmbH & Co. KG
Stahltwiete 23
22761 Hamburg | GERMANY

E-mail: service@innocigs.com
Phone: +49 (0) 40 - 22 86 729 0
Web: www.innocigs.com